CONCRETE LCDA

PANBETON®

FICHE TECHNIQUE

Panbeton® est une technologie exclusive de panneaux ultraléger en béton. Ces plaques se travaillent, au niveau des murs, de manière très efficace et rapide. C'est l'outil idéal pour habiller son espace de béton.

- Une plaque de grande dimension légère et redécoupable
- Une face avant en véritable béton brut
- Un système d'accroche simple
- Une mise en oeuvre rapide avec peu de manutention
- Des possibilités de sur-mesure infinies

900 mm

2600 mm

MATELASSÉ
STUDIO LCDA

PANBETON® MATELASSE

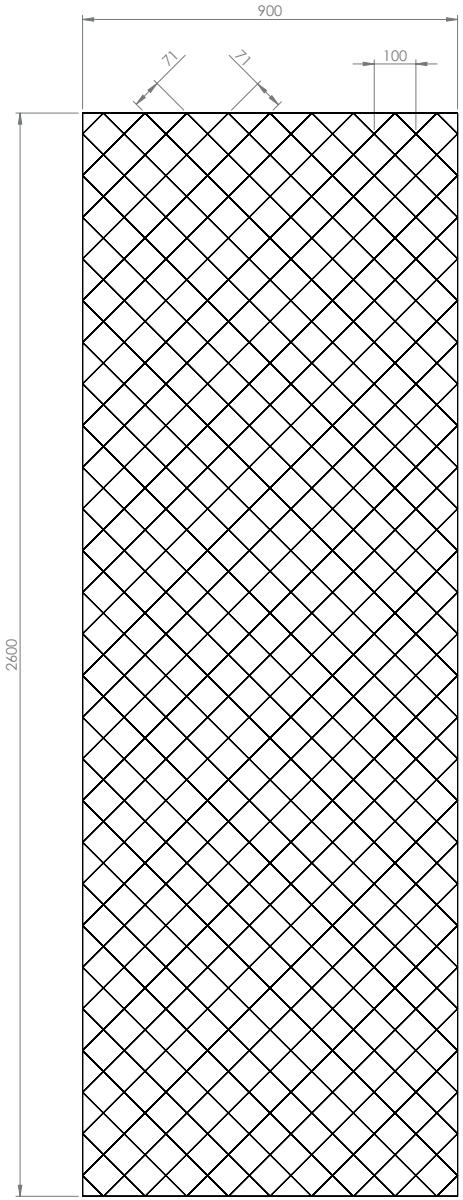

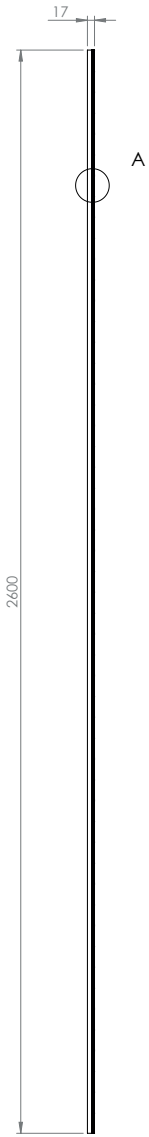

Texture cuir

Leather texture

DÉTAIL A
ECHELLE 1 : 1

DETAIL A
SCALE 1 : 1

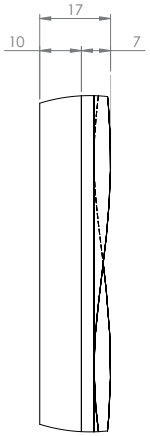

Dimensions *selon modèles*
2600 x 900 mm

Orthogonalité
+ / - 1.0 %

Épaisseur *selon modèles*
15 mm

Poids
40 Kg

Surface
+ / - 1.0 %

Fixation
Collage

Résistance au feu
Euroclass B-s1, d0

Gel et dégel
Stable

Choc thermique
Résistant

Résistence à la lumière
Pas d'influence

PANBETON® NUANCIER

COLORIS

402 - Blanc

404 - Pierre

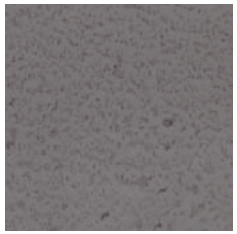

216 - Gris Anthracite

200 - Gris Naturel

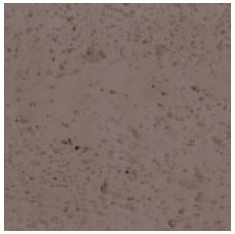

205 - Marron

209 - Noir

217 - Gris moyen

FINITIONS

Brut Faible

Brut Moyen

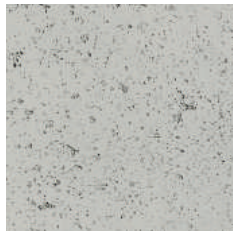

Brut Fort

PANBETON® DONNÉES TECHNIQUES

DIMENSIONS	2600mm x 900mm
ÉPAISSEUR	15mm
POIDS TOTAL	40 Kg
POIDS AU M²	De 11 à 14 kg/m²
CLASSIFICATION AU FEU	Euroclass B-s1, d0
CLASSIFICATION COV	A+
EXCLUSION	Extérieur et cabine de douche
COMPOSITION	Béton fibré (5 mm) & panneau de construction (10 mm)
TRAITEMENT DE PROTECTION	En option (Base acrylique en phase aqueuse)
FIXATION	Collage – Collage + Vissage pour plafonds
SUPPORTS	Se colle sur tous les supports (Placopatre®, brique, parpaing, etc.)
COLLE	Hybrifix 550 DEN BRAVEN
DÉCOUPE	Disque diamant. Possiblité de coupe onglet, percage, scie cloche...

PANBETON® DÉTAILS SPÉCIFIQUES

NOM DU PRODUIT : Panbeton® Matelassé

NOM DE L'ENTREPRISE : Concrete LCDA

DONNÉES TECHNIQUES MORTIER :
- Mortier de réparation fibré à retrait compensé

Mortier à retrait compensé constitué de sables, de ciments spéciaux, de fibres et d'additifs.

Résistance en compression : Class R2
Teneur en ions chlorure : ≤ 0.05%
Adhérence : ≥ 0.8 MPa
Réaction au feu : Euroclasss A1

DONNÉES TECHNIQUES FIBRE DE RENFORT :
- Teneur de 17% en Zircon + Fibre de verre Alcali resistant

DONNÉES TECHNIQUES PANNEAU DE CONSTRUCTION :
Noyau bleu en mousse dure de polystyrène extrudé. La mousse dure est armée sur les deux faces d'un tissu en fibres de verre et enduite d'un mortier plastifié.

UTILISER CETTE DESCRIPTION POUR MENTIONNER NOS PRODUITS.

PANBETON® COUPES D'ANGLES

ANGLE SORTANT

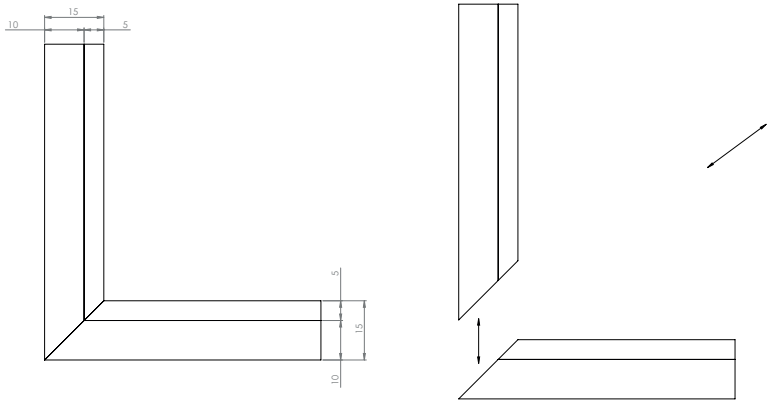

CORNIÈRE EN SANDWICH

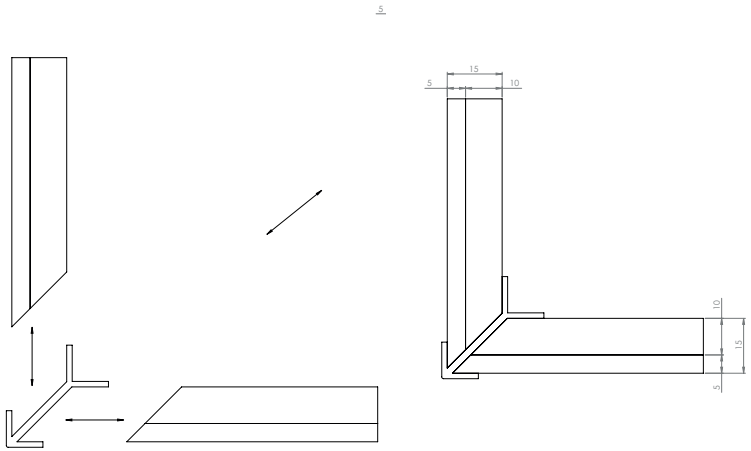

PANBETON® COUPES D'ANGLES

CORNIÈRE PAR-DESSUS

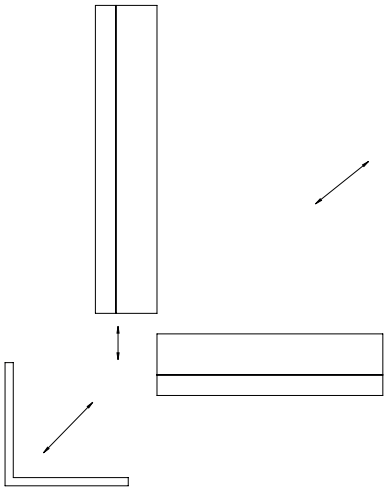

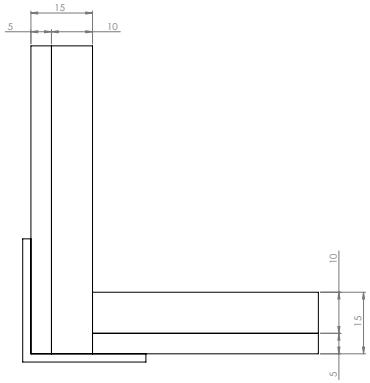

COUPE BORD À BORD

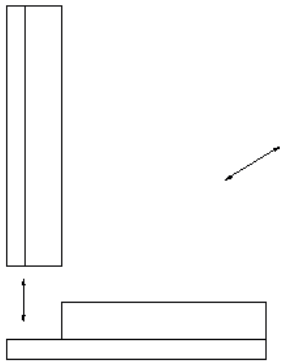

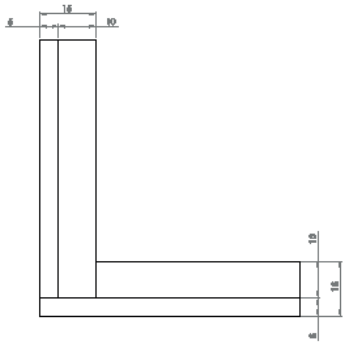

PANBETON® MATÉRIEL D'INSTALLATION

Casque & gants de protection

Maillet & Balayette

Niveau, guide & Règle de menuisier

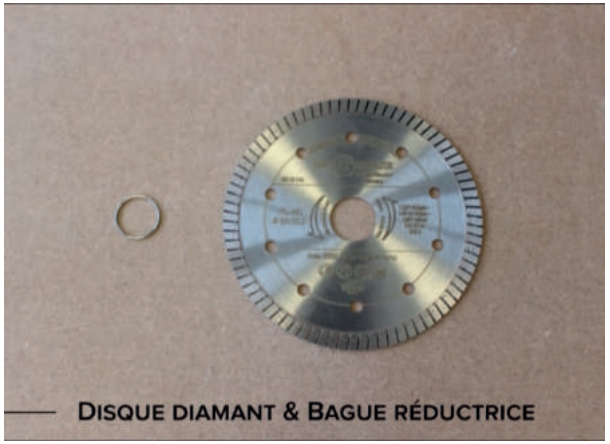

Disque diamant & Bague réductrice

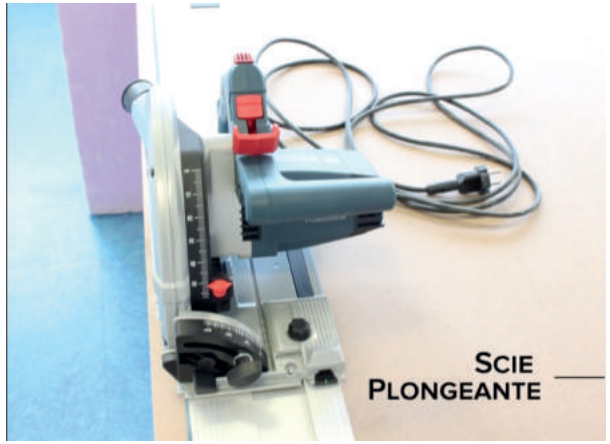

Scie Plongeante

Glue Gun
& Glue Cartridge

Hybrifix-550
Den Braven Sealants

Hybrifix-550
Den Braven Sealants

PANBETON® ÉTAPES D'INSTALLATION

BIEN PRENDRE LES MESURES AVANT DÉCOUPE

PASSER À LA DÉCOUPE

NETTOYER LA ZONE DE POSE

APPLIQUER LA COLLE AU MUR

POSER LE PANBETON® PAR LE BAS

NE PAS OUBLIER DE DÉPOUSSIÉRER LES PANNEAUX APRÈS L'INSTALLATION

VIDÉO COMPLÈTE : HTTPS://WWW.YOUTUBE.COM/WATCH?V=U-IZ5OCQW-W

CONCRETE LCDA

CONTACT

CONTACT@CONCRETE-BETON.COM
WWW.CONCRETE-BETON.COM